TAKSJÖN

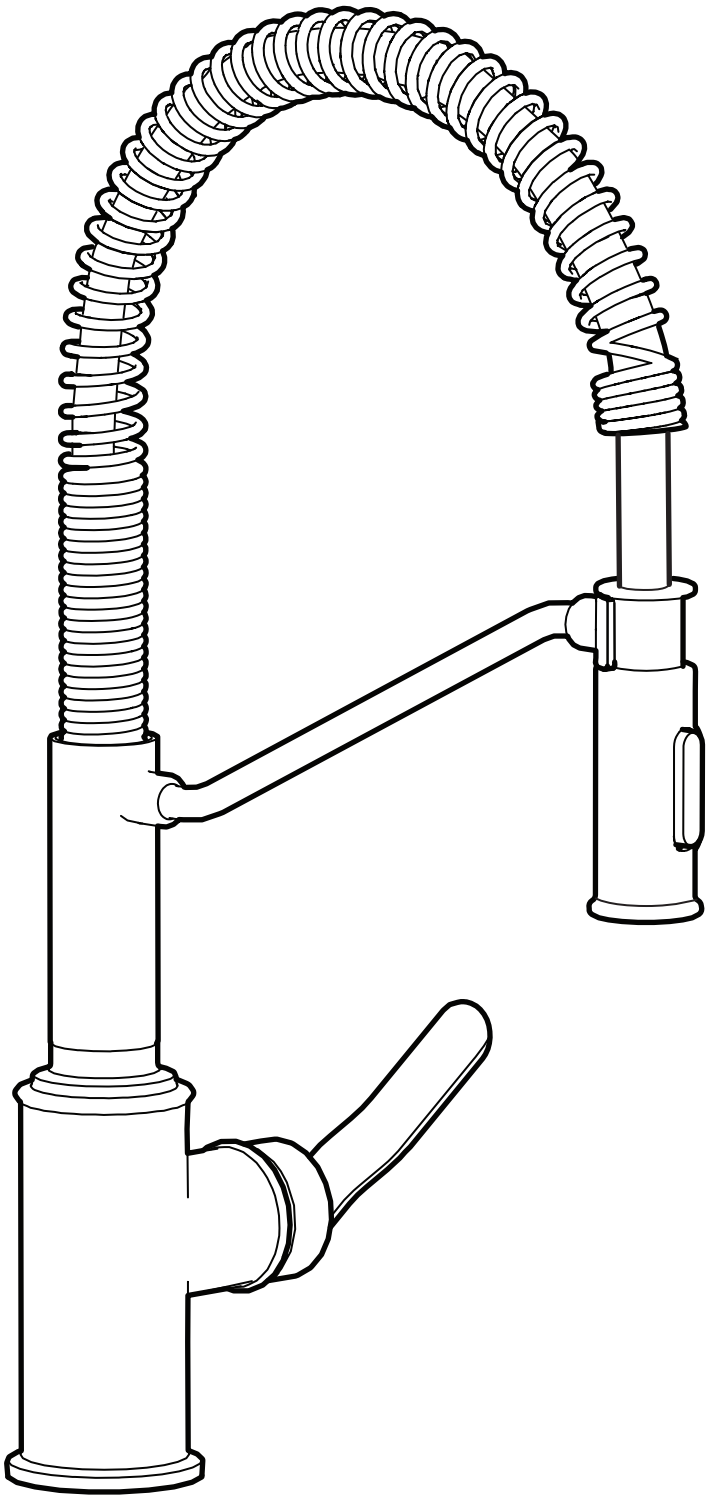

Design and Quality
IKEA of Sweden

English

Installation must be performed in compliance with current local construction and plumbing regulations. If in doubt, contact a professional.

Deutsch

Die Installation muss entsprechend den örtlichen Bau- und Installationsvorschriften ausgeführt werden. Bei Fragen bitte fachlichen Rat einholen.

Français

L'installation doit être réalisée en conformité avec les normes actuelles relatives à la construction et à la plomberie. En cas de doute, contacter un professionnel.

Nederlands

De installatie dient plaats te vinden volgens de geldende plaatselijke voorschriften voor bouw en water. Neem bij twijfel contact op met een vakman.

Dansk

Installationen skal udføres i henhold til gældende lokale regler for byggeri og VVS-arbejde. Kontakt en fagmand, hvis du er i tvivl.

Íslenska

Uppsetning þarf að vera í samræmi við gildandi byggingar- og lagnareglugerðir. Hafðu samband við fagaðila ef þú ert í vafa.

Norsk

Installering skal utføres i henhold til gjeldende lokale lover og regler om rørleggerarbeid. Kontakt fagfolk, hvis du er i tvil.

Suomi

Asennus tulee tehdä paikallisten rakennus- ja putkiasennuksia koskevien sääntöjen mukaisesti. Kysy tarvittaessa neuvoa ammattilaiselta.

Svenska

Installation skall göras enligt gällande lokala föreskrifter vid bygg- och vatteninstallation. Är du osäker, kontakta fackman.

ÌFTLZ

Instalace musí být provedena dle místní konstrukce a dle vedení potrubí. Pokud si nevíte rady, kontaktujte odbornou osobu.

Español

La instalación debe realizarse siguiendo las normativas actuales sobre construcción y fontanería. En caso de duda, ponte en contacto con un profesional.

Italiano

L'installazione deve essere eseguita in conformità alle norme edilizie vigenti e a quelle relative agli impianti idraulici. Se hai dubbi, rivolgiti a un esperto.

.BHZBS

A beszerelést az aktuális helyi szerelési és
DTBUPSO¡[¡TJ T[BC¡MZP[¡TOBL NFHGFMFM FO LFMM
elvégezni. Tanácsért fordulj szakemberhez.

Polski

!OTUBMBDKB NVTJ [PTUBÇ XZLPOBOB [HPEOJF

[PCPXJÅ[VKÅDZNJ MPLBMOZNJ QSJFQ
budowlanymi i hydraulicznymi. W razie
XÅUQMJXP DJ TLPOUBLUVK TJÙ [F

Eesti

Paigaldama peab vastavalt kehtivatele kohalikele ehitus-ja sanitaartehnilistele määrustele. Kahtluse korral võtke ühendust professionaaliga.

Latviešu

.POUÁ=B KÁWFJD TBTLB Á BS TQÓL
WJFUÓKJFN C*WOJFDëCBT VO TBO
OPUFJLVNJFN BVCV HBEëKVNÁ WÓ
QSPGFTJPOÁûB

-JFUVWJ2

.POUBWJNP EBSCBJ UVSJ C*UJ BUMJFLBNJ QBHBM
HBMJPKBOÍJVT TUBUZCPT JS TBOUEDIOJLPT OPSNJOJVT
BLUVT 4FJ LZMB BCFKPOJ2 LSFJQL JU×T

Portugues

A instalação tem que ser realizada em conformidade com os regulamentos actuais locais de construção e canalização. No caso de
EºWJEB DPOUBDUF VN QSP TTJPOBM

Româna

!OTUBMBSFB USFCVJF GÃDVUÃ ®O DPODPSEBOHÃ DV
SFHVMJMF MPDBMF EF DPOTUSVDHJF J JOTUBMBMJJ
OFMÃNVSJSJ DPOUBDUFB[Ã VO TOEDJBMJTU

4MPWFOTLZ

1SJ NPOU¡=J ECBKUF OB EJTQP[JDJJF QSJFTUBSV
zariadení. Ak si nie ste istí, privolajte odbornú pomoc.

¨áÒÊÇ×ØÑÏ

Hrvatski

!OTUBMBDJKB TF NPSB PCBWMKBUJ TVLMBEOP WB=FÇJN
MPLBMOJN HSBÑFWJOTLJN J WPEPJOTUBMBUFSTLJN
propisima. Ako niste sigurni, kontaktirajte
TUSVÍOKBLB

`… … •‡ƒ„v

:Ñ×ÇíÔØãÑÇ

Srpski

!OTUBMJSBOKF NPSB EB TF J[WS J UBLP EB CVEF
VTLMBÑFOP T WB=FÇJN MPLBMOJN HSBÑFWJOTLJN J
vodovodnim propisima. Ukoliko si u nedoumici,
obrati se profesionalcu.

4MPWFO ÍJOB

.POUB=B NPSB CJUJ PQSBWMKFOB W TLMBEV
z veljavnimi lokalnimi gradbenimi in
WPEPJOTUBMBUFSTLJNJ QSFEQJTJ ;B OBTWFU TF PCSOJ
na strokovnjaka.

Türkçe

5FTJTBU ZFSFM ZBQ9 WF UFTJTBU HFS
PMVSTB QSPGFTZPOFM CJS LJ J JMF U

X"

Sÿ#è

DH Y4

Bahasa Indonesia

Pemasangan harus memenuhi peraturan konstruksi listrik setempat dan peraturan pemipaan. Jika terdapat keraguan, hubungi profesional.

Pemasangan mesti dilakukan agar mematuhi peraturan binaan dan pemasangan paip di kawasan anda. Jika anda ragu, hubungi pakar dalam bidang pemasangan.

English

4 X J U D I P N B J O T I V U P W B M W F C H F D V S F D V T B F G P S F D V T J O H T U B S T
mixer tap.

Deutsch

Vor dem Auswechseln der Mischbatterie den Haupthahn abdrehen.

Français

Fermer le robinet central d'eau avant de changer le mitigeur.

Nederlands

Sluit de hoofdkraan voordat je de mengkraan verwisselt.

Dansk

Sluk for hovedhanen, før du udskifter blandingsbatteriet.

Íslenska

4 L S º ° G Z S J S B ° B M M P L V O B ¡ ° V S F G L V T L J Q U F S V N
blöndunartæki.

Norsk

Skru av hovedkranen, før du skifter blandebatteri.

Suomi

Sulje pääventtiili ennen asennuksen aloittamista.

Svenska

Stäng av huvudkranen innan du byter blandare.

Ì F T L Z
1 F E W ½ N Û O P V W P E O - C B U F S J F V [¡ W Ô S W P E Z
V [¡ W Û S W P E Z

Español

Cierra la llave de paso general antes de cambiar el grifo.

Italiano

Chiudi il rubinetto centrale dell'acqua prima di cambiare il miscelatore.

. B H Z B S
" L F W F S D T B Q T [F S F M © T F L P S F M [a m b i a r
G D T B Q P U

Polski

1 S [F E X Z N J B O Å C B U F S J J X Z Å D [H p a p a z m u r
E P Q S P X B E [B K Å D Z X P E Ù

Eesti

Sulgege põhiventiil enne, kui alustate segisti vahetamist.

Latviešu

1 J S N T * E F O T N B J T ë U Á K B N B J B T B U W J F O P K J F U * E F O T
Q B E F W J W B J B J [U B J T J F U T M Ó H W Á S T U V

- J F U V W J 2
1 S J F L F J Í J B O U W B O E F O T N B J Z U V W Å V = T V L J U F
Q B H S J O E J O Ù T L M F O E Ù

Portugues

Desligue a válvula principal antes de mudar a torneira.

Româna

0 Q S F U F T V Q B Q B Q S J O D J Q B M Ã ® O B J O U F E F B T D I J N C B
bateria.

4 M P W F O T L Z
Pred výmenou batérie odstavte prívod vody.

¨ á Ò Ê Ç × Ø Ñ Ï
® Ç Ù É Õ × Ì Ù Ì Ê Ò Ç É Ô Ç Ù Ç Ø Ö Ï × Ç Þ Ô Ç Ñ Ò Ç Ö Ç Ö × Ì Ë Ï Ë Ç
Ö Õ Ë Ó Ì Ô Ï Ù Ì Ø Ó Ì Ø Ï Ù Ì Ò æ

Hrvatski

! T L M K V Í J U F H M B W O J W F O U J M Q S J K F Q S P N K F O F N J K F B M J D F [B
toplu i hladnu vodu.

` … … • ‡ ƒ „ v
k ‹ ƒ ‡ { … … v ˆ • Ž • Ž ‰ ‡ † • y „ Ž • ‡ • ‹ ‰ — „ … • y • Ž • Ž ‰ ‡
} • ‡ ƒ „ – ~ ƒ { „ – Š Ž • Ž • Œ Š { ‹ ‰ ‘ x Œ

: Ñ × Ç í Ô Ø ã Ñ Ç
© Ï Ó Ñ Ô ì Ù ã Õ Ø Ô Õ É Ô Ï Ð Ø Ù Õ Ö Õ × Ô Ï Ð Ñ Ò Ç Ö Ç Ô Ö Ì × Ì Ë
Î Ç Ó ì Ô Õ å Î Ó ì ß Ú É Ç Þ Ç

Srpski

; B U W P S J H M B W O J W F O U J M Q S F [B N F O F L P N C J O P W B O F
slavinu.

4 M P W F O Í J O B
1 S F E [B N F O K B W P T U B S F N F B M O F B S N B U V S F [O P W P
zapri glavni ventil za vodo.

Türkçe

B U B S Z B E F ß J J N J Z B Q N B E B O ¶ O D F B O B T V W B O B T 9 O 9
L B Q B U 9 O 9 [

X "
Ÿ r Í M 6 # ž Á i # - 1 £ ! H î 3 ! Z M

Suomi

< ¯ 9 ˜ A ò u W m ò $ (• l Ä k 9 F # ö k O k ^ • U -

DH Y4
1 6ð60 <; DD 6ð4¼ 1 "° +$,ø(h 6Œ ä0$5€

‡ L
Ò + ç _ p & X p 8 à ' þ > ç _ % 3 - "
ú

Bahasa Indonesia

Matikan katup utama sebelum mengganti keran
campuran.

B I B T B . B M B Z T J B
Padamkan injap utama sebelum menukarkan
pencampuran.

Ä e . ¤
Ž £ õ = F . Å Å ¬ { ; d Ú Ä ` Å Ë . = F C H U = F _ d Ü V Ö £ - L c ¿ Æ

A 1
/ t m ¦ {f ‰ b 9 { ; % ? u c 1 n 9 ; {f

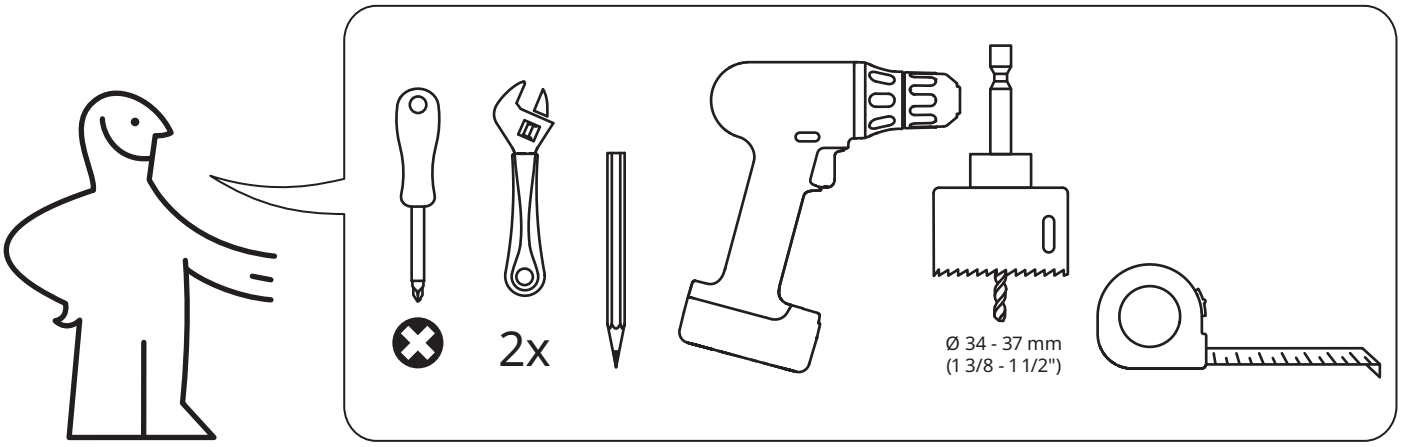
2x
Ø 34 - 37 mm
(1 3/8 - 1 1/2")

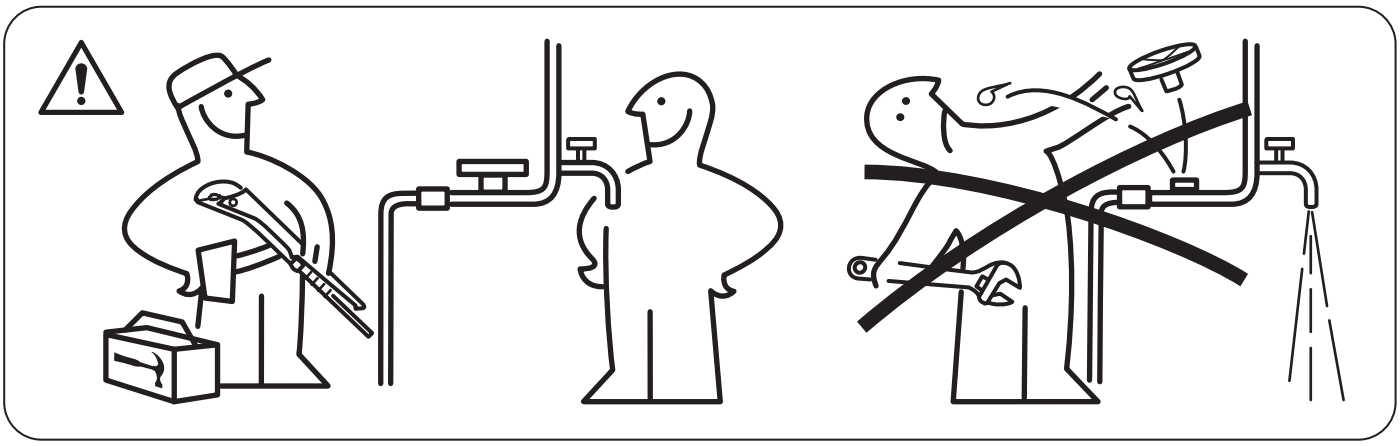

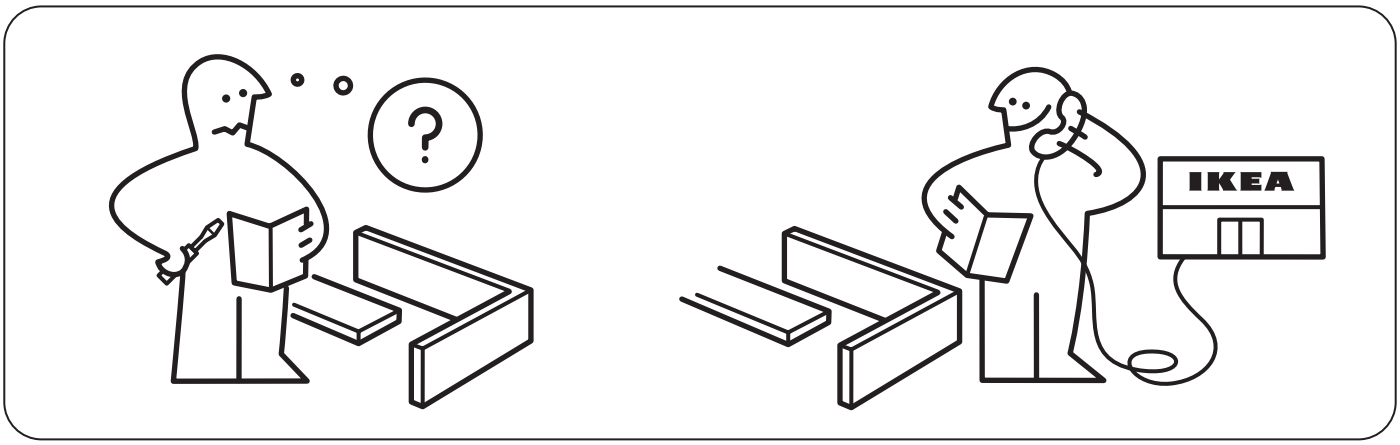
IKEA

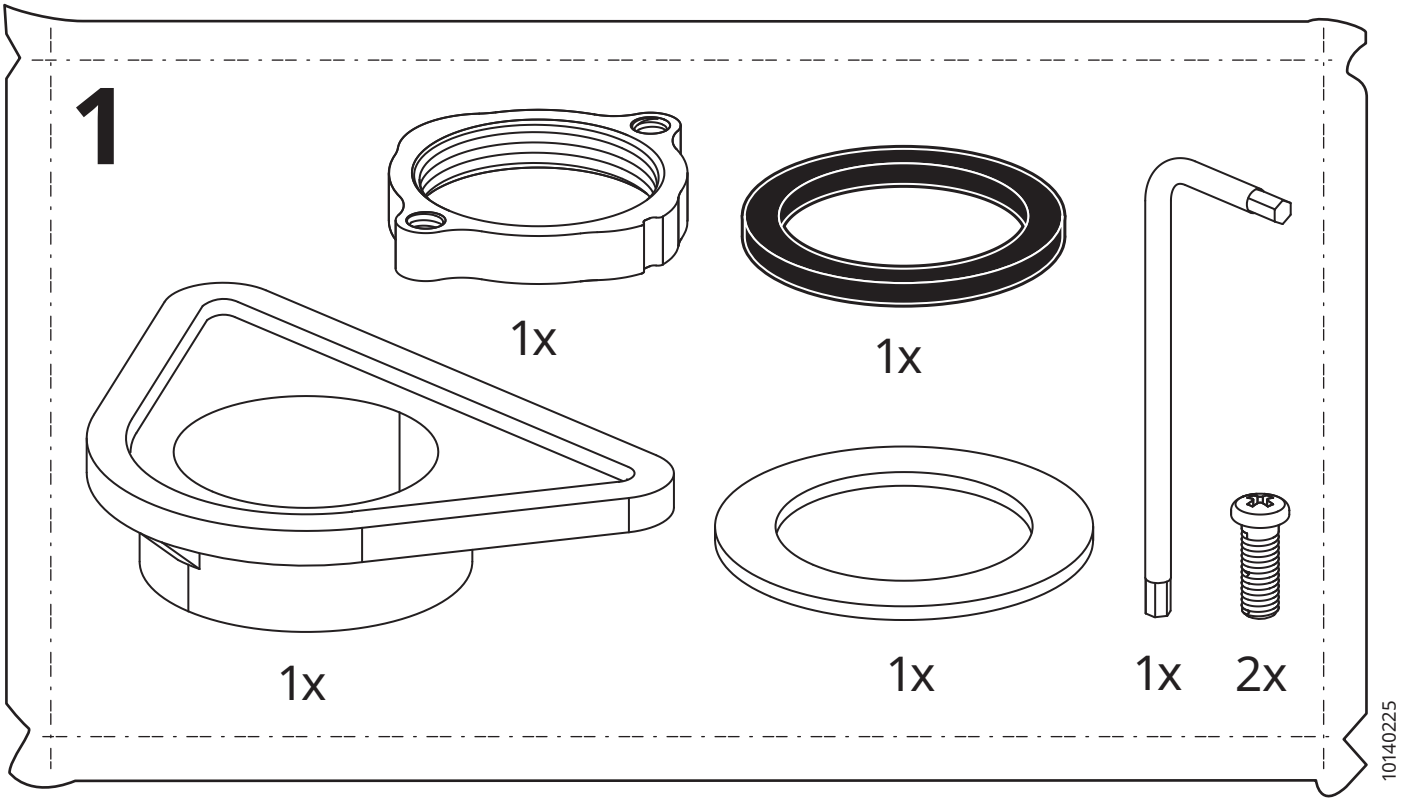

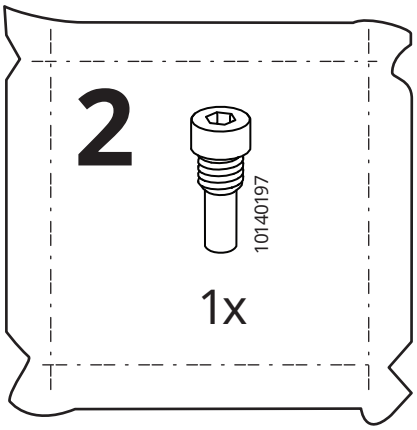

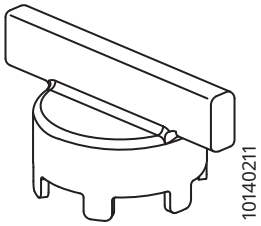

1x